RYSUNEK OGÓLNY 1:50

Przekrój podłużny

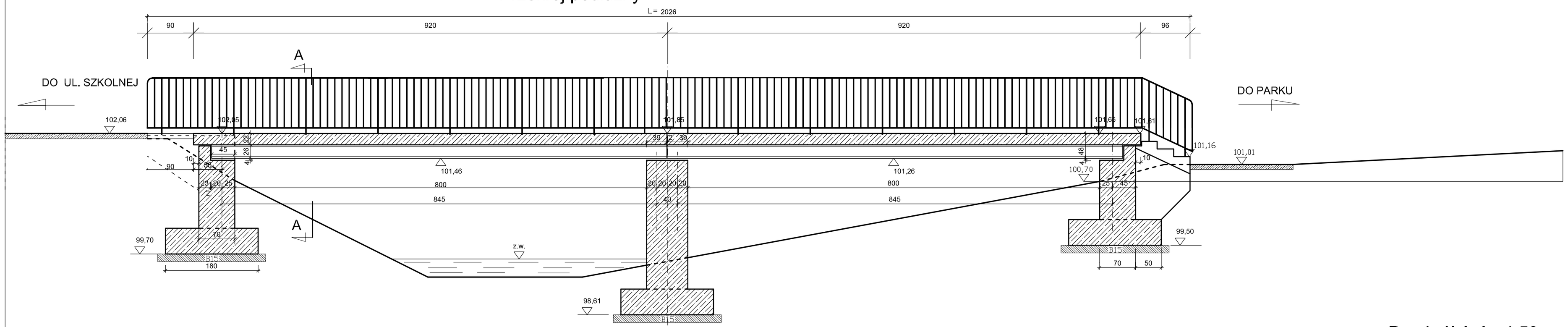

Przekrój A-A 1:50

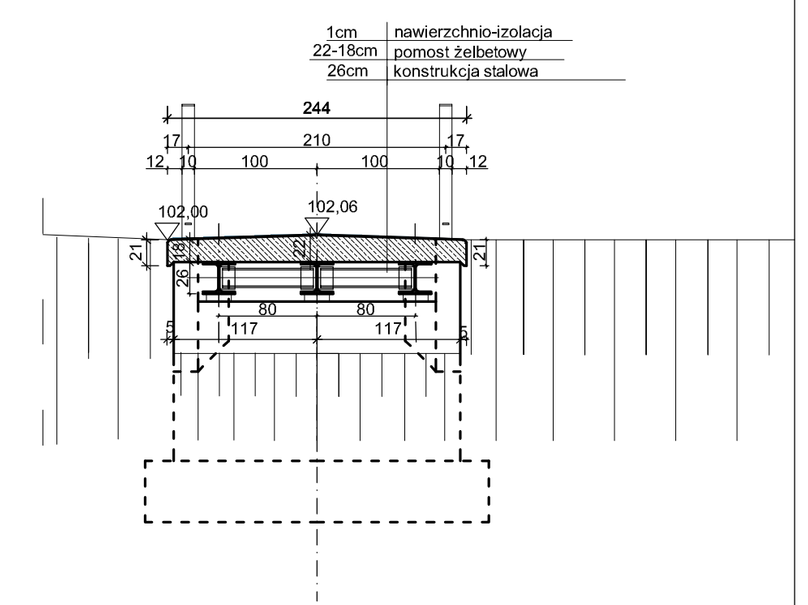

Gabaryty przęseł kładki 1:50

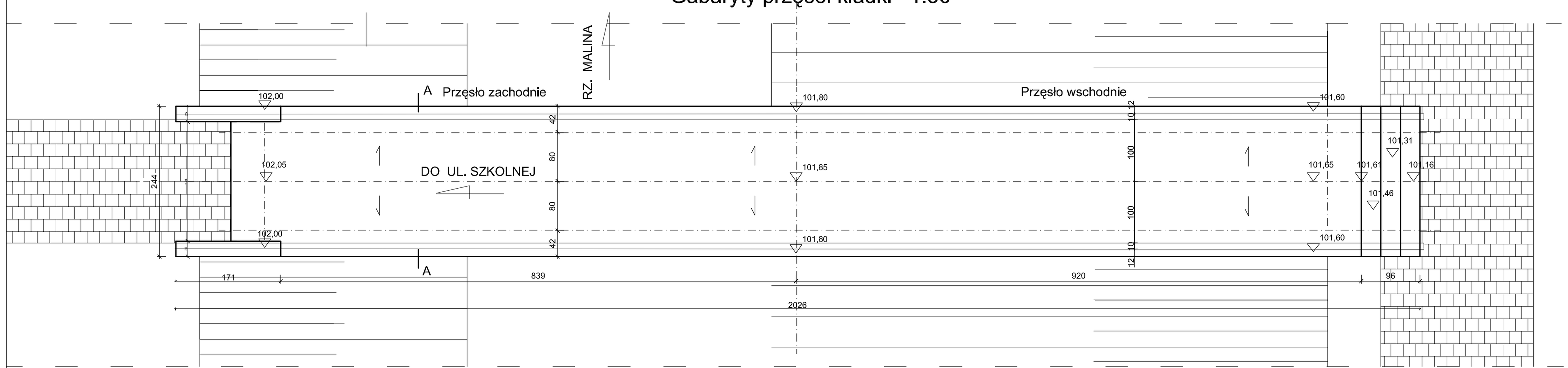

Rzut podpór

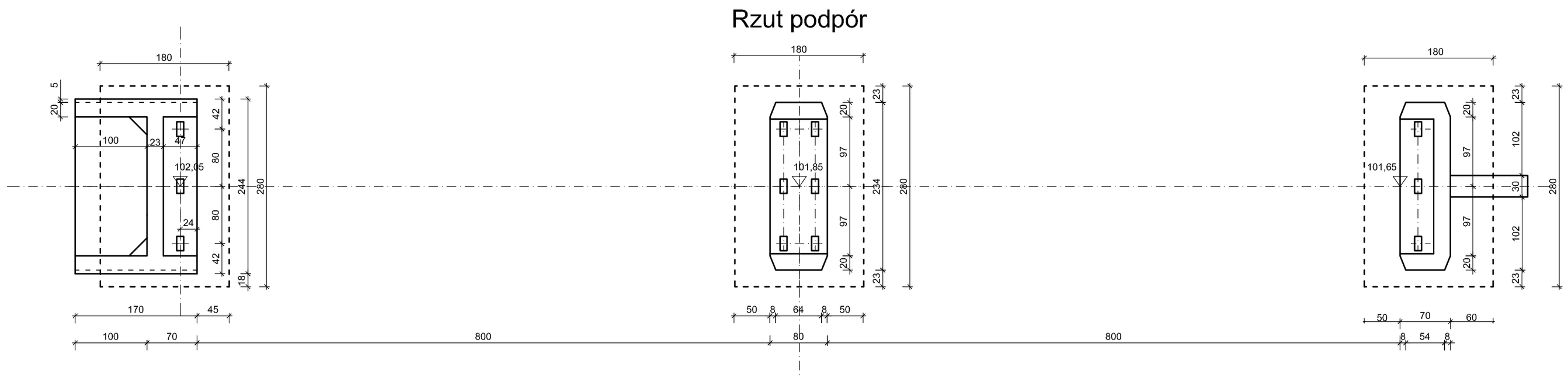

Firma ***"P r o j a l"*** OBIEKTY INŻYNIERSKIE *Alicja Kosz - Koszewska,* 94-123 Łódź ul. Oszczepowa 54			
Obiekt:	Kładka dla pieszych przez rzekę Malinę przy Parku Miejskim w Piątku		
Inwestor:	Gmina Piątek ul. Rynek 16, 99-120 Piątek		Data: czerwiec 2008r
Rysunek:	Rysunek ogólny		Nr rys: 2 Skala 1:50, 1:20
Projektował:	inż. Zofia Kosz-Koszewska	upr. bud. nr 76/90/WŁ	
Współpraca:	Jakub Misztal		
Sprawdził:	inż. Marek Baranowski	upr. bud. nr ONB-907/11/75	