KRAROWNICA "K"
8 SZTUK

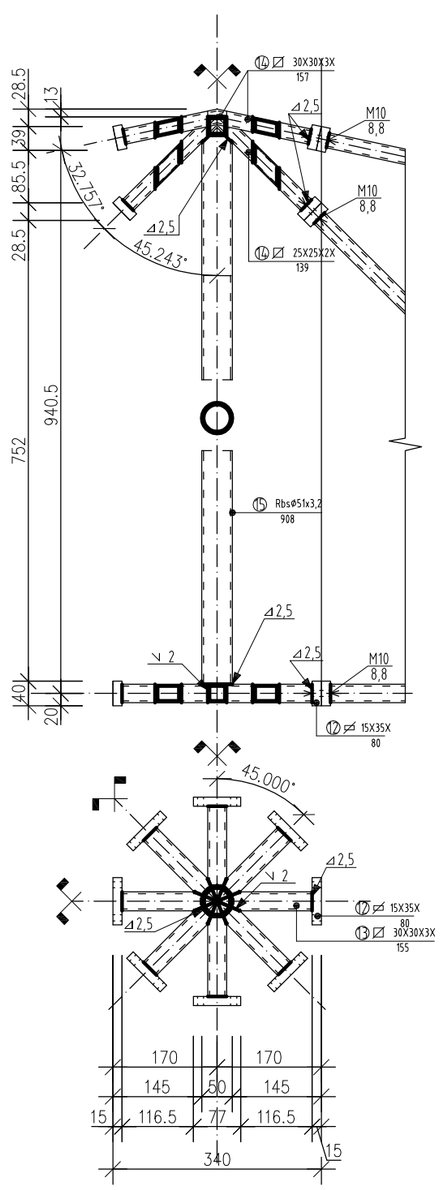

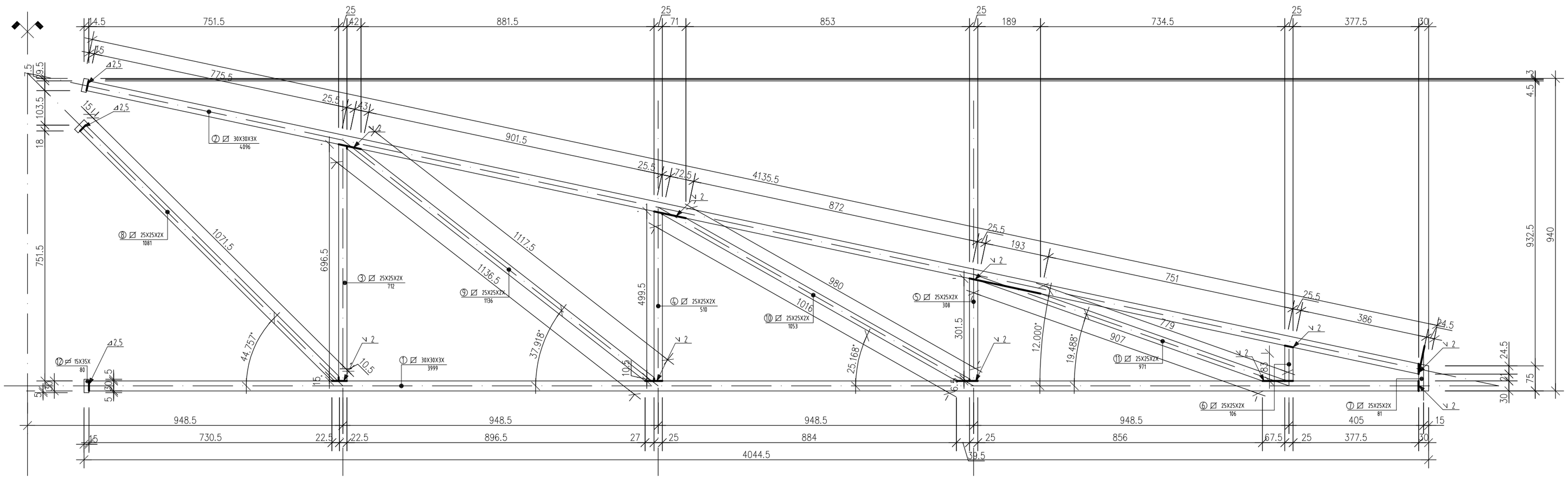

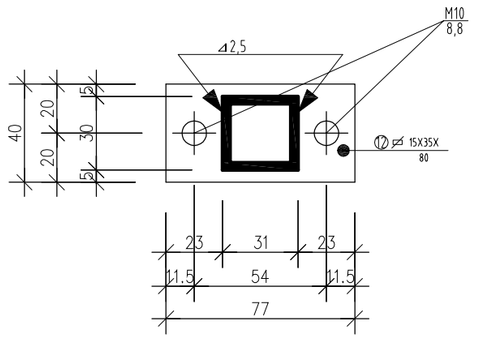

L.P.	ASORTYMENT	DŁUGOSC	SZTUK	kg/mb	MASA EL. [kg]	MASA ŁĄCZ. [kg]	UWAGI:
1.	∅ 30X30X3	3999	8	0,85	3,399	27,193	St3
2.	∅ 30X30X3	4096	8	0,85	3,476	27,805	
3.	∅ 25X25X2	712	8	0,48	0,342	2,734	
4.	∅ 25X25X2	510	8	0,48	0,245	1,958	
5.	∅ 25X25X2	308	8	0,48	0,148	1,182	
6.	∅ 25X25X2	106	8	0,48	0,051	0,407	
7.	∅ 25X25X2	81	8	0,48	0,039	0,311	
8.	∅ 25X25X2	1081	8	0,48	0,500	32,010	
9.	∅ 25X25X2	1136	8	0,48	0,545	4,362	
10.	∅ 25X25X2	1053	8	0,48	0,505	4,043	
11.	∅ 25X25X2	971	8	0,48	0,466	3,729	
12.	⌀ 15X35	80	48	4,121	0,371	17,808	
13.	∅ 30X30X3	155	8	0,85	0,131	1,054	
14.	∅ 30X30X3	157	8	0,85	0,131	1,054	
14.	Rbs⌀51x3,2	908	1	3,77	3,423	3,423	
Masa łączna [kg]						129,02	

L.P.	ASORTYMENT	DŁUGOSC	SZTUK	kg/mb	MASA EL. [kg]	MASA ŁĄCZ. [kg]	UWAGI:
1.	Rbs ⌀101,6/3,6	999	8	8,70	8,691	69,530	St3
2.	Rbs ⌀177,8 /5,6	610	8	21,30	12,993	103,944	
3.	Rbs ⌀127/4	175	8	12,10	2,117	16,940	
4.	⌀ 10X127	127	16	9,97	1,266	20,258	
5.	⌀ 20X220	220	8	34,54	7,598	60,790	
6.	⌀ 20X240	240	8	37,68	9,043	72,345	
Masa łaczna [kg]						343,807	